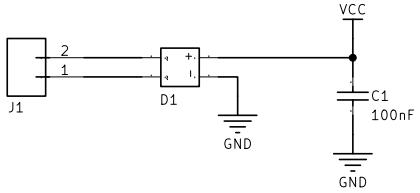

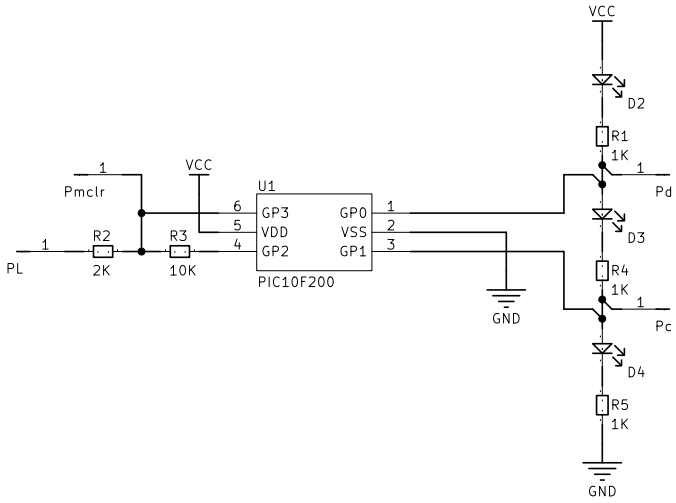

www.microside.com

Microside Technology no asume responsabilidad alguna por errores o inexactitudes que puedan aparecer en el presente documento.
Las especificaciones y la información contenidas en el presente esquemático están sujetas a cambios en cualquier momento sin previo aviso.

Title: X-LOGIC

MICROSIDE TECHNOLOGY

Rev: R1

Date: 2022-07-28

MICROSIDE®